Przejście D-9

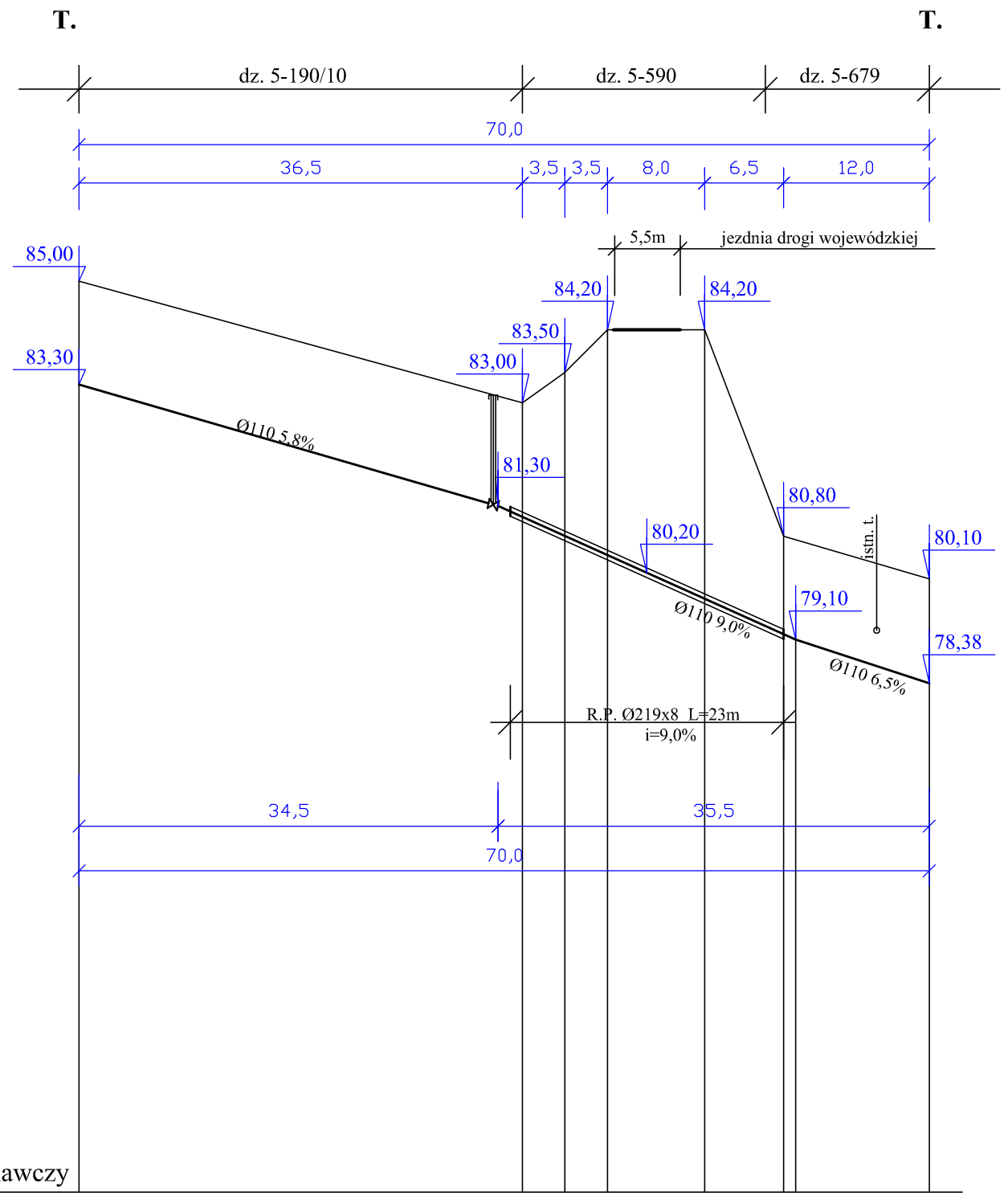

Poziom porównawczy
70,00 m.n.p.m.

Przejście D-10

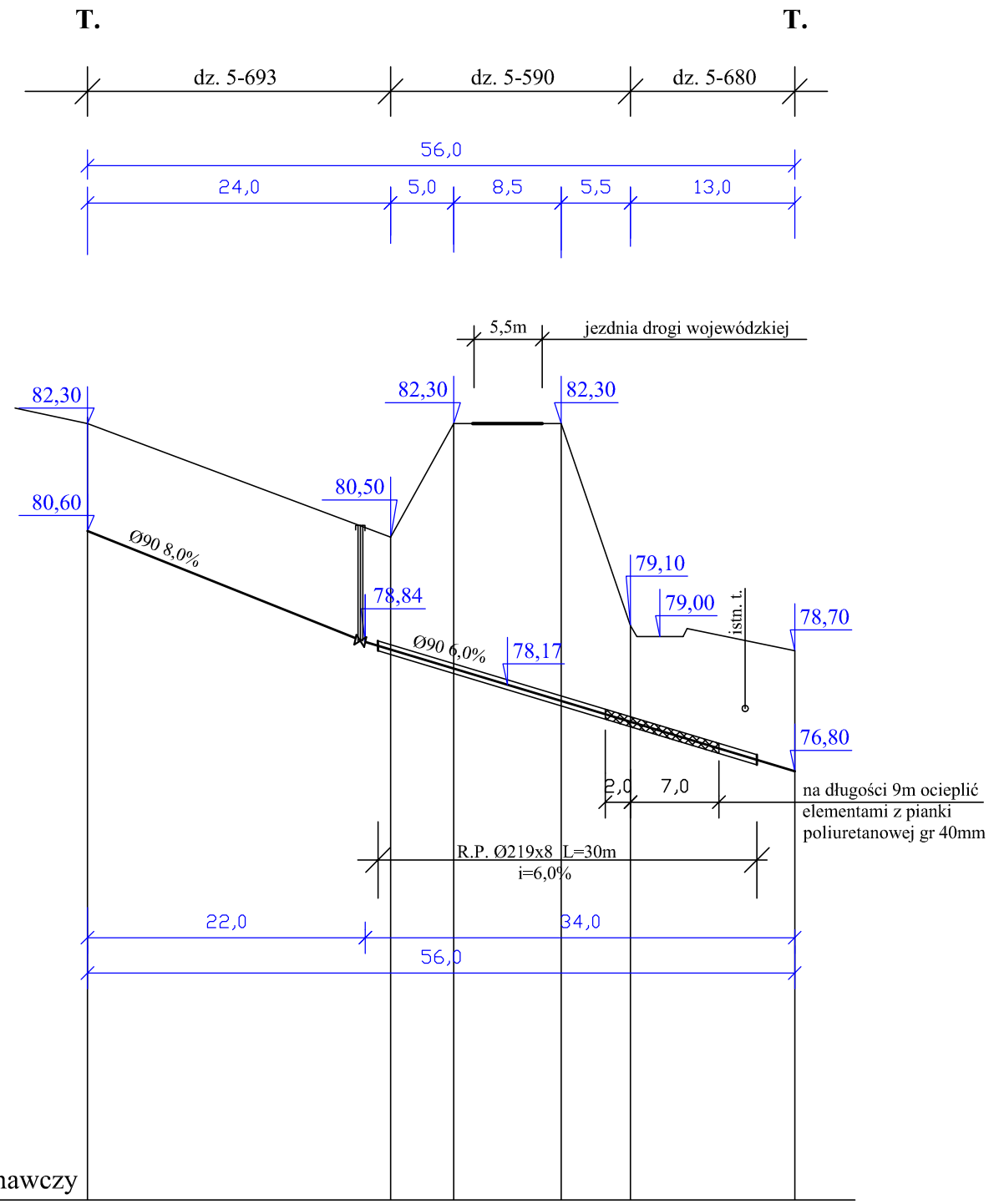

Poziom porównawczy
70,00 m.n.p.m.

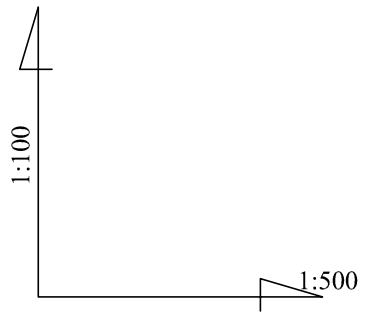

BIURO PROJEKTOWE
INSTAL-PROJEKT
Piotr Gołąb

10-207 Olsztyn
ul. Radiowa 31/45
tel. 506365116
piotr.golab@onet.eu

INWESTOR	GMINA ŚWIĄTKI Świątki 87, 11-008 Świątki
STADIUM	Projekt budowlano - wykonawczy
BRANŻA	Sanitarna
TEMAT	ROZBUDOWA SIECI WODOCIĄGOWEJ KALISTY W GMINIE ŚWIĄTKI - **ETAP 3**
RYSUNEK	Profile pod drogą wojewódzką

PROJEKTOWAŁ:	PODPIS:
mgr inż. Piotr Gołąb upr. bud. nr ewid. WAM/0149/POOS/10 do projektowania bez ograniczeń w specjalności instalacyjnej w zakresie sieci, instalacji i urządzeń cieplnych, wentylacyjnych, gazowych, wodociągowych i kanalizacyjnych	
SPRAWDZIŁ:	PODPIS:
inż. Maciej Sykała WAM/0074/POOS/09 do projektowania bez ograniczeń w specjalności instalacyjnej	

DATA:	SKALA:	NR RYS.:
11.2021	1:100/500	~~11~~ 4